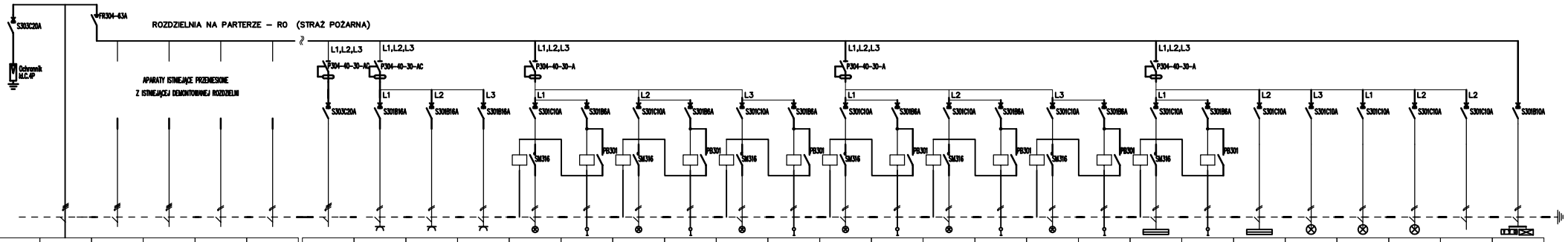

Oznaczenie					
Zasilaki					
Nazwa	zasilanie z TL. straty potarnej z licznika nr.13925256	OBWODY ISTNIEJĄCE PRZENIESIONE Z ISTNIEJĄCEJ DEMONTOWANEJ ROZDZIELNI			
Moc					
Typ przewodu	YDY 5x16mm				

0.CW	0.g1	0.g2	0.g3	0.o1.a	0.o1.a	0.o1.b	0.o1.b	0.o1.c	0.o1.c	0.o2.a	0.o2.a	0.o2.b	0.o2.b	0.o2.c	0.o2.c	0.o3	0.o3	0.o4	0.o5	0.o6	0.o7	R	0.A-EW
zasilanie centrali wentylacyjnej	zasilanie gniazd 1-faz. 230V	zasilanie gniazd 1-faz. 230V	zasilanie gniazd 1-faz. 230V	zasilanie oświetlenia sali widowiskowo-tanecznej	przyciski oświetlenia	zasilanie oświetlenia sali widowiskowo-tanecznej	przyciski oświetlenia	zasilanie oświetlenia sali widowiskowo-tanecznej	przyciski oświetlenia	zasilanie oświetlenia sali widowiskowo-tanecznej	przyciski oświetlenia	zasilanie oświetlenia sali widowiskowo-tanecznej	przyciski oświetlenia	zasilanie oświetlenia sali widowiskowo-tanecznej	przyciski oświetlenia	zasilanie oświetlenia holu	przyciski oświetlenia	zasilanie oświetlenia szatni	zasilanie oświetlenia sanitariatów	zasilanie oświetlenia komunikacji	zasilanie oświetlenia entrecoli	rezerwa	zasilanie oświetlenia awaryjnego ewakuacyjnego
4kW	2kW	2kW	2kW	0,25kW		0,25kW		0,25kW		0,25kW		0,25kW		0,25kW		0,65kW		0,25kW	0,25kW	0,05kW	0,25kW		0,2kW
YDY 5x2,5mm	YDYp 3x2,5mm	YDYp 3x2,5mm	YDYp 3x2,5mm	YDY 3x1,5mm	YDYp 3x1mm	YDY 3x1,5mm	YDYp 3x1mm	YDY 3x1,5mm	YDYp 3x1mm	YDY 3x1,5mm	YDYp 3x1mm	YDY 3x1,5mm	YDYp 3x1mm	YDY 3x1,5mm	YDYp 3x1mm	YDY 3x1,5mm	YDYp 3x1mm	YDY 3x1,5mm	YDY 3x1,5mm	YDY 3x1,5mm	YDY 3x1,5mm		YDY 3x1,5mm

INSTALATORSTWO ELEKTRYCZNE	INWESTOR
mgr. inż. Marek SAWICKI tel.(0-43) 825-44-85 faks: 825-86-08	GMINA GOSZCZANÓW

Obiekt:	PROJEKT ROZBIÓRKOWY I CZĘŚCIOWEJ PRZEBUDOWY ISTNIEJĄCEJ STRAŻNICY OSP NA CENTRUM EDUKACYJNO KULTURALNE UL. Kolejowa dz.nr.205, 206, 207, 208/1 Goszczanów	SKALA 1:100
Rysunek:	Schemat ideowy elektryczny ROZDZIELNIA PARTERU – RO – STRAŻ POŻARNEJ	Nr E8
	Imię i nazwisko / Nr uprawnień / Data	Podpis
Projektował	mgr inż. Michał Sadowski LBI/0000/PWEL/01 X – 2011	
Sprawdził proj.		
Rysunek	Elektryczna	